РОСТСЕЛЬМАШ

тел. 8 800 250-60-04

КСУ 2

Максимальная производительность, максимальные возможности

Общее описание

- ширина захвата от 10.7 м
- ширина захвата до 12.5 м
- транспортная скорость 35 км/ч
- рабочая скорость 20 км/ч
- мощность 260 л. с.
- дорожный просвет 1200 мм

Косилка самоходная универсальная нового поколения позволяет решить одновременно несколько задач.

Она способна с высокой скоростью скашивать и укладывать в валок зерновые колосовые, зернобобовые и крупяные культуры, скашивать, плющить кормовые травы.

Мощная, маневренная и многофункциональная машина идеально подойдет хозяйствам, активно использующим раздельный способ уборки урожая и занимающимся животноводством.

Основные особенности

Высокая производительность

Мощный и экономичный двигатель

Самоходная косилка оснащена дизельным двигателем ЯМЗ 536, рядная «шестерка» объемом 6,65 л, 264 л. с. (194 кВт при 2 200 об/мин).

Электроника двигателя полностью следит за его работой и подает ровно столько топлива, сколько требуется в соответствии с текущей нагрузкой. Благодаря этому достигается минимальный расход топлива.

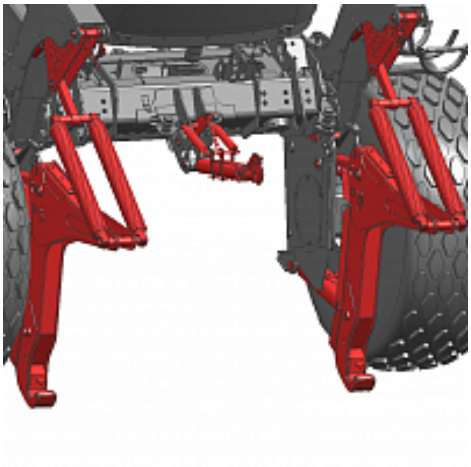

Упрощенная навеска

Универсальная трехточечная навеска позволяет еще быстрее и удобнее агрегатировать адаптеры к самоходному шасси. Привычными остались функции изменения угла атаки адаптера с рабочего места оператора.

Комфортное использование

Кабина

Косилка самоходная универсальная оснащается кабиной Comfort Cab II (Кабина класса комфорт второго поколения). Система кондиционирования и отопления входит в базовую комплектацию. Вы будете рады комфорту, который действительно позволяет работать до конца смены эффективно, с меньшим напряжением и усталостью.

Информационно-голосовая система Adviser IV (Эдвайзер, информационная система четвертого поколения) непрерывно следит за работой механизмов косилки, позволяя контролировать стабильность техпроцесса и предотвращать поломки агрегатов, а многофункциональный джойстик делает управление более удобным.

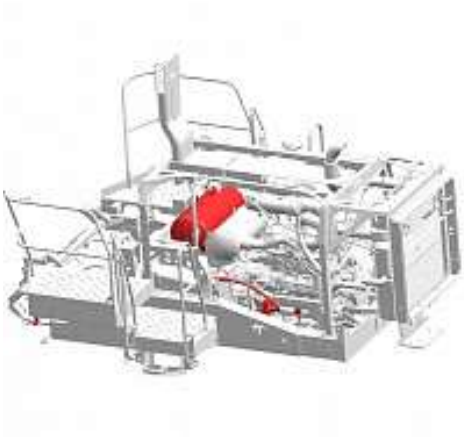

Особенное базовое оснащение

Для повышения автономности машины в базовой комплектации оснащаются пневматической системой. Она состоит из ресивера на 100 литров и компрессора с автоматическим поддержанием давления от 4 до 8 бар, удобного пневмоинструмента и быстроразъемной муфты для подключения, что снижает трудоемкость обслуживания косилки.

Запаса воздуха в системе при выключенном двигателе хватает на 5 минут – этого вполне достаточно для проведения регламентных работ.

Технические характеристики

Двигатель

Производитель / модель	ЯМЗ 536
Рабочий объем, л	6,65
Тип двигателя	R6
Номинальная частота вращения коленчатого вала, об/мин	2 200

Номинальная мощность, кВт (л.с.)	191,2 (260)
Емкость топливного бака, л	500
Воздушный компрессор с ресивером 100 л	●
Высокоточный датчик топлива	●

Ходовая часть

Тип	Колёсный
Привод ходовой части	Гидрообъёмный
Передний мост – ведущий	разрезного типа с поперечиной, совмещенной с рамой машины
Задний мост – управляемый	портального типа с двумя гидроцилиндрами и рулевой трапецией
Радиус поворота по следу наружного управляемого колеса, м	6
Дорожный просвет, мм	1 200
Ширина проема для формирования валка, мм	до 2 381
Транспортная скорость max, км/ч	35
Прицепное устройство	●

Кабина

Комплектация Comfort Cab II (Кабина класса комфорт второго поколения)	●
Информационная система Adviser IV (Эдвайзер, информационная система четвертого поколения)	●
Платформа агроменеджмента РСМ Агротроник	●
Емкость для мытья рук	●

Габаритные размеры

Длина, мм	5 600
Ширина, мм	4 200
Высота, мм	3 950

Масса машины, кг	8 700

Адаптеры и возможность агрегатирования

GM-500R Grass Mower 500R, м	5

Механизм навески и копирования адаптера

Единый гидроразъем	●
Регулировка угла атаки адаптера	●

Кредитование

Ростсельмаш Финанс предоставляет большой выбор финансовых программ покупателей, которые позволят Вам подобрать для себя оптимально выгодные условия финансирования.
Одна из основных наших целей — сделать технику Ростсельмаш доступнее для покупателей.
Вы можете получить индивидуальную программу финансирования, а также необходимую консультационную поддержку у ближайшего к Вам дилера Ростсельмаш.

- Индивидуальный подход
- Своевременное консультирование
- Выгодные условия

- сроки кредитования до 7 лет

Гарантия и сервис

Сервис, снижающий будущие затраты

- Разветвленная сеть надежных партнеров по сервису и сбыту
- Долгосрочное обязательства по качественному гарантийному и после гарантийному ремонту в кратчайшие сроки
- Высококвалифицированный персонал, специальные приборы и оборудование, подготовленные сервисные помещения